# VEIKIMO VADOVAS

**AURA**

Vieno kambario vėdinimo sistema su šiluma

VLANO Vent

## TURINYS

Saugumo reguliavimas ..... 2
Naudojimas ..... 4
Pristatymo apimtis ..... 4
Pavadinimo aprašymas ..... 4
Techninės specifikacijos..... 5
Konstrukcija ir funkcijos ..... 6
Surinkimas ir paruošimas eksploatacijai ..... 8-asis tinklo
prijungimas ..... 11
Techninės priežiūros instrukcijos ..... 16
Problemų sprendimas..... 17
Laikymo ir gabenimo taisyklės ..... 17
Gamintojo garantija ..... 18
Priėmimo ataskaita ..... 19
Pardavėjo informacija ..... 19
Asamblėjos ataskaita ..... 19
Garantijos kortelė ..... 19

Šios naudojimo instrukcijos yra svarbiausias dokumentas, skirtas eksploatuoti ir skirtas specialistams, techninės priežiūros darbuotojams, taip pat eksploatavimo personalui. Naudojimo instrukcijose pateikiama informacija apie numatomą AURA prietaiso naudojimą, techninius duomenis, veikimo būdą ir įrengimą bei visas jo modifikacijas.
Kvalifikuotas ir techninės priežiūros personalas turėtų būti baigęs mokymą vėdinimo srityje ir privalo atlikti darbus pagal galiojančias vietines darbo saugos taisykles, statybos kodeksus ir standartus.
Manoma, kad šiose naudojimo instrukcijose pateikta informacija teisinga tuo metu, kai buvo parašytas dokumentas.
Siekdama įgyvendinti dabartinius technikos pasiekimus, įmonė pasilieka teisę bet kuriuo metu keisti prietaiso dizainą, technines savybes ir pristatymo apimtį. Jokia šio leidinio dalis negali būti atgaminama, perduodama, saugoma informacijos paieškos sistemoje ar jokiu būdu išversta į bet kurią kitą kalbą be išankstinio rašytinio bendrovės sutikimo.

## SAUGUMO REGULIAVIMAS

- Prieš įdėdami įrenginį, atidžiai perskaitykite šią naudojimo instrukciją!
- Montuodami ir eksploatuodami prietaisą, turite griežtai laikytis šios naudojimo instrukcijos reikalavimų ir konkrečioms šalims taikomų elektros taisyklių, statybos ir priešgaisrinės apsaugos standartų.
- Į naudojimo instrukcijos įspėjimus reikia atsižvelgti rimtai, nes juose yra esminės saugos informacijos. Nesilaikant
- taisyklių ir atsargumo priemonių, galite susižeisti arba sugadinti įrangą. Atidžiai perskaitę naudojimo instrukciją, jie turi
- būti saugomi visą prietaiso tarnavimo laiką.
- Jei prietaiso valdymas perduodamas kitam asmeniui, būtina užtikrinti, kad ši naudojimo instrukcija būtų perduota tampa.

### ĮRENGINIO ĮRENGIMO IR NAUDOJIMO INSTRUKCIJOS

- Prieš pradedant montavimo darbus, prietaisą reikia atjungti nuo maitinimo šaltinio.

- Turi būti užtikrintas saugus prietaiso įžeminimas!

- Maitinimo laidą laikykite atokiau nuo šildymo prietaisų ar kitų šilumos šaltinių.

- Montuodami prietaisą, turite griežtai laikytis elektros saugos taisyklių!

- Nenaudokite pažeistų komponentų ar pažeistų maitinimo linijų, kad galėtumėte prisijungti prie tinklo.

- Niekada nelieskite valdymo įrangos šlapiomis rankomis!
- Prieš atlikdami techninės priežiūros prietaisą, nusausinkite rankas.

- Prietaiso neturi naudoti vaikai.

- Gaisro ir sprogstamosios medžiagos turi būti laikomos atokiau nuo prietaiso!

- Darbo metu neatidarykite prietaiso.

- Niekada neuždenkite ventiliacijos vamzdžio, kai prietaisas veikia.

- Nesėdėkite ant prietaiso ir nedėkite ant jo jokių daiktų!

- Nenaudokite prietaiso už nurodytų temperatūros ribų.
- Nenaudokite prietaiso agresyviai ar sprogiai aplinka.

- Nevalykite prietaiso vandeniu. Apsaugokite
- elektrines dalis nuo vandens patekimo.

- Prieš atliekant visus techninės priežiūros darbus, prietaisą reikia atjungti nuo maitinimo šaltinio.

- Kilus triukšmui ar dūmams, nedelsdami atjunkite įrenginį nuo maitinimo šaltinio ir susisiekite su klientų aptarnavimo tarnyba susisiekti.

- Nukreipkite iš prietaiso išeinančio oro į ugnies šaltinius.

- Jei prietaisas veikia nuolat, reguliariai tikrinkite surinkimo jungčių saugumą.

- Prietaisą naudokite tik pagal paskirtį!

**PO TARNYBOS GYVENIMO PRIETAISĄ TURI BŪTI ATSKIRAI atsikratyti.**

**PRIETAISO NEGALIMA NAUDOTI kaip NERŪŠIUOTŲ MIESTŲ ATLIEKŲ ATMESTI.**

## NAUDOJIMAS

Vėdinimo sistema skirta kontroliuojamam oro mainams butuose, individualiuose namuose, kavinėse, viešbučiuose ir kitose gyvenamosiose ir komercinėse patalpose. Vėdinimo sistemoje yra keraminis šilumokaitis, skirtas pašildyti gryną orą, naudojant anksčiau išgaunamo oro šilumą.

Vėdinimo sistema skirta montuoti šerdyje per išorinę pastato sieną.

**PRIETAISO DRAUDŽIA VALDYTI VAIKAI, Fiziškai ar psichiškai neįgalūs ar nekvalifikuoti asmenys.**

**ĮRENGINIO ĮDIEGIMAS IR JUNGIMAS YRA TIK EKSPERTAS LEIDŽIAMOS TINKAMOS INSTRUKCIJOS.**

**PRIETAISAS TURI BŪTI PADĖTAS, KAD VAIKAI NEPATIKTŲ TURI ĮRENGINĮ.**

Vėdinimo sistema sukurta nuolatiniam darbui su nuolatiniu maitinimo šaltiniu.

Siurbiamoje terpėje neturi būti sprogių ar degių medžiagų, cheminių garų, lipnių medžiagų, pluoštinių medžiagų, dulkių, suodžių,

Turi aliejaus dalelių ar kitų kenksmingų medžiagų, tokių kaip nuodai, patogenai ir kt.

## PRISTATYMO APIMTIS

| | numeris | |
|---|---|---|
| Pavardė | AURA | AURA DUO |
| Vėdinimo vamzdis | 1 vnt | 2 vnt. |
| Garso sugeriančios | 1 vnt | 2 vnt. |
| medžiagos kasetė | 1 vnt | 2 vnt. |
| Interjero elementas | 1 vnt | 2 vnt. |
| Išorinis gaubtas | 1 vnt | 2 vnt. |
| Kontrolės skydelis | 1 vnt | 1 vnt |
| nuotolinio valdymo pultas | 1 vnt | 1 vnt |
| Montavimo rinkinys | 1 pakuotė | 1 pakuotė |
| Įmontuota dėžutė | 1 vnt | 1 vnt |
| naudojimo instrukcija | 1 vnt | 1 vnt |
| pakuotės | 1 vnt | 1 vnt |

## PAVADINIMŲ APRAŠYMAS

**AURA - DRL 7 -50 L ___ _**

- **Vėdinimo vamzdžio ilgis**
  - _: 500 mm
  - L: 700 mm
- **Nominalus pristatymo greitis, $m^3/h$**
- **vidinių grotelių tipas**
- **Kontrolės skydelis**
  - L: LCD
- **Vėdinimo vamzdžio skerspjūvis**
  - R: apvalus
- **Vėdinimo sistemų skaičius**
  - _: 1
  - DUO: 2
- **Vėdinimo sistemos modelių asortimentas**

TECHNINĖS SPECIFIKACIJOS

Vėdinimo sistemą galima naudoti uždarose patalpose nuo -15 ° C (5 ° F) iki +40 ° C (104 ° F) temperatūroje ir esant santykinei oro drėgmei ne daugiau kaip 50%.

Vėdinimo sistema priklauso II klasės elektros vėdinimo sistemoms ir jos nereikia įžeminti. Apsaugos nuo svetimkūnių patekimo ir apsaugos nuo vandens laipsnis: IP24.

Įrenginio konstrukcija nuolat tobulinama ir optimizuojama, todėl kai kurie modeliai skiriasi nuo aprašymo šiuo Naudojimo instrukcijos gali skirtis.

| Vėdinimo lygis | AURA | | | AURA DUO | | |
|---|---|---|---|---|---|---|
| | Aš | II | III | Aš | II | III |
| Maitinimo įtampa 50 (60) Hz, V | 1 ~ 100–240 | | | | | |
| Energijos sąnaudos, W | 1.00 | 2.1 | 4,3 2,37 | | 3.8 | 7.61 |
| Bendras srovės suvartojimas, A | 0,017 | 0,025 | 0,041 0,033 | | 0,047 | 0,080 |
| Greitis, min-1 | 915 | 1555 m | 2330 915 | | 1555 m | 2330 m |
| Pristatymo greitis ventiliacijos režimu, m3/h (CFM) pristatymas | 15 (9) | 30 (18) | 50 (29) | 15 (9) | 30 (18) | 50 (29) |
| šilumos atgavimo greitis, m3/h (CFM) | 8 straipsnio 4 dalis | 15 (9) | 25 (15) | 15 (9) | 30 (18) | 50 (29) |
| filtras | G3 (F8 variantas) | | | | | |
| Skysčio temperatūra, ˚C˚˚(˚F)˚ | - nuo 15 (+5) iki +40 | | | | | |
| Garso slėgis 1 m atstumu, dB (A) (Sones) Garso | 21 (0,5) | 27 (0,7) | (+105) 29 (1,0) 21 (0,5) | | 27 (0,7) | 29 (1,0) |
| slėgis 3 m atstumu, dB | 12 (0,3) | 18 (0,4) | 20 (0,5) 12 (0,3) | | 18 (0,4) | 20 (0,5) |
| (A) (Sones) Išorinio triukšmo izoliacija, dB (A) | 41 (2,5) | | | | | |
| (Sones) E of šilumos atgavimo efektyvumas,% | ≤92 | | | | | |

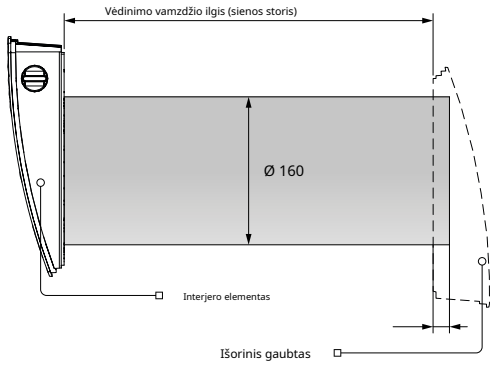


Ilgis Vėdinimo vamzdis priklauso nuo vėdinimo sistemos modelio (žr Žymėjimo raktas, 4 puslapis).

**Vėdinimo vamzdžio ilgis**

| | |
|---|---|
| AURA | 250 (150 *) - 500 (10 ”(6”) - 20 ”) |
| AURA L | 250 (150 *) - 700 (10” (6 ”) - 28”) |
| * Mažiausias vėdinimo vamzdžio ilgis su ventiliacijos gaubtu plonoms sienoms EH-2 | |

Vėdinimo gaubto modelis priklauso nuo prietaiso modelio. Išoriniai ventiliacijos gaubto matmenys ir atstumas A yra nurodyti ventiliacijos gaubto surinkimo instrukcijose.

Išoriniai priekinio dangčio matmenys parodyti žemiau.

**BENDRI VIDINIO ELEMENTO MATMENYS, MM (INCHES)**

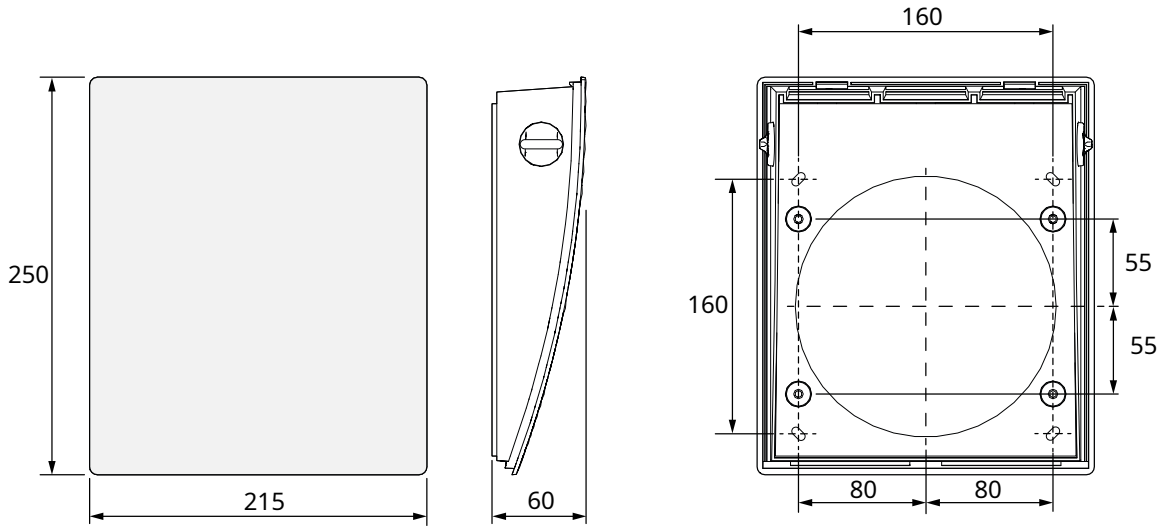

## DIZAINAS IR FUNKCionalumas

Vėdinimo sistema susideda iš vidinio elemento su dekoratyviniu dangteliu, užtaiso, ventiliacijos vamzdžio su garso izoliacija kilimėlio ir išorinio ventiliacijos gaubto.
Kasetė yra svarbiausias vėdinimo sistemos komponentas. Kasetę sudaro ventiliatorius, šilumokaitis ir du šiurkštūs filtrai, neleidžiantys dulkėms ir svetimkūniams patekti į šilumokaitį ir ventiliatorių. Vidiniame elemente yra rankiniu būdu valdomas sukamasis oro atvartas.

**Įspėjimas!** Uždarius oro sklendę, ventiliacijos sistema veikia toliau, tačiau oro srautas yra užblokuotas.
Apsauginės grotelės arba išorinis ventiliacijos gaubtas yra sumontuotos pastato išorėje. Jie padeda nukreipti oro srautą ir užkirsti kelią vandens ir šiurkščių svetimkūnių prasiskverbimui į ventiliacijos sistemą.

**Vėdinimo sistemos struktūra**

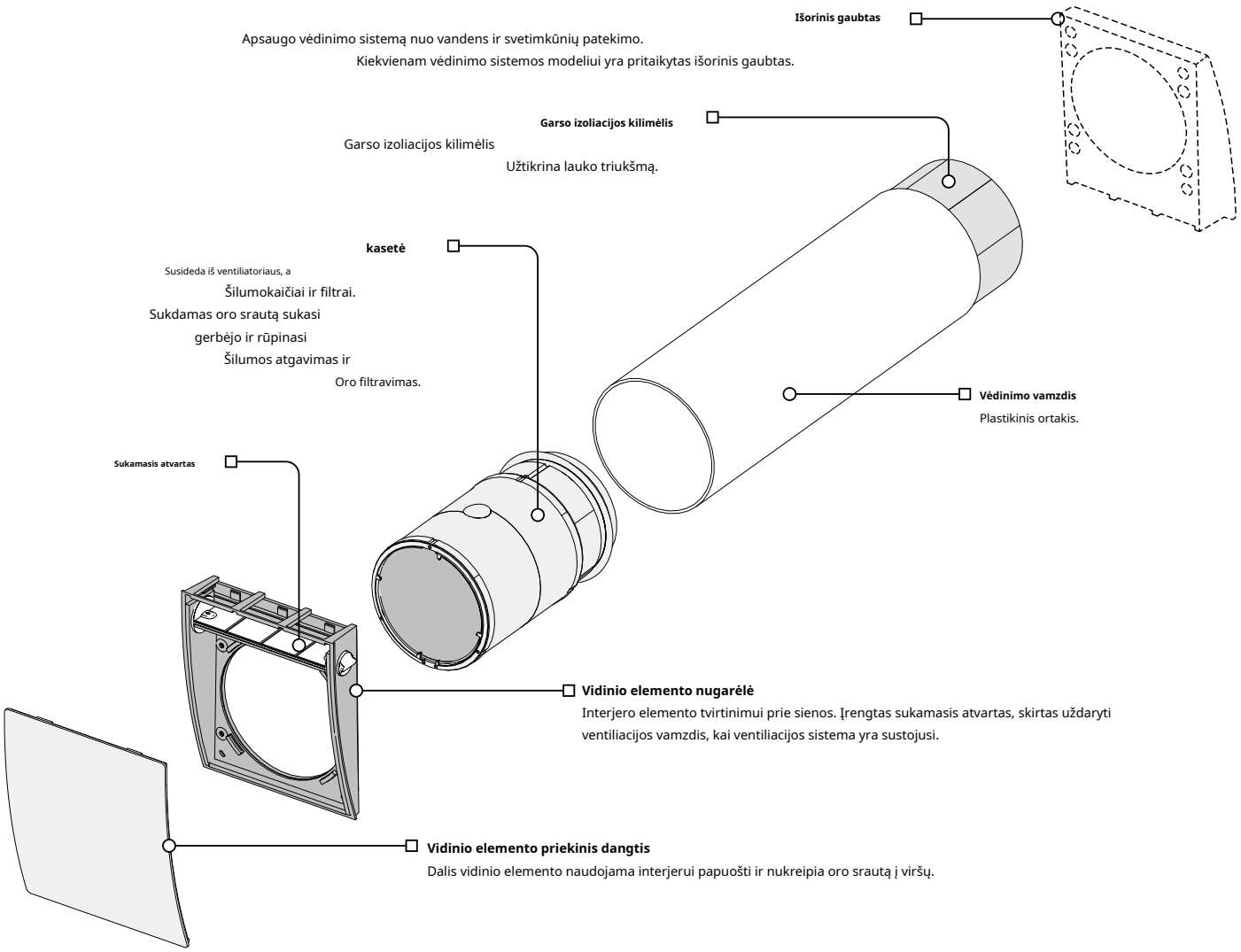

**Vėdinimo sistemos veikimo režimai**

Vėdinimo sistema turi du darbo režimus:

**Vėdinimo režimas.** Vėdinimo sistema veikia tiekiamo ar šalinamo oro režimu nustatytu ventiliacijos lygiu.
Montuojant dvi vėdinimo sistemas, viena vėdinimo sistema tiekia gryną orą, o kita ištraukia pasenusį orą.

**Šilumos atgavimo operacija.** Vėdinimo sistema veikia dviem ciklais po 70 sekundžių, šilumos ir drėgmės atstatymu.

- I ciklas. Šiltas šalinamas oras iš kambario pašalinamas keramikiniu šilumokaičiu. Išmetamas oras sušildo šilumokaitį ir perduoda šilumos energiją ir drėgmę. Po 70 sekundžių, kai šilumokaitis pradeda kaisti, vėdinimo sistema persijungia į tiekiamo oro režimą.

- II ciklas. Gaivus, šaltas lauko oras teka virš šilumokaičio ir išgauna iš jo drėgmę bei sukauptą šilumą, kol pasiekiama kambario temperatūra. Šilumokaitis atvėsinamas per 70 sekundžių, o vėdinimo sistema vėl persijungia į išmetamo oro režimą. Ciklas prasideda iš naujo. Montuojant dvi vėdinimo sistemas, jos eina priešinga kryptimi. Viena vėdinimo sistema tiekia gryną orą, o kita ištraukia pasenusį orą.

## SURINKIMAS IR PARUOŠIMAS NAUDOTI

**PERSKAITYKITE ŠIAS NAUDOJIMO INSTRUKCIJAS PRIEŠ ĮDIEGIANT ĮRENGINIO DĖMESIO!**

**Sienų valdymo pulto montuojimas**

**Įsitikinkite, ar valdymas nėra sugadintas.**

**NENaudokite sugadintos valdymo pulto! NEMONTUOKITE VALDYMO PULTELIO NEVYRIAUS PAVIRŠIAJE! ĮTempdami varžtus NENAUDOKITE PARDUOTĖJĖS JĖGOS, NES tai SUMAŽINS ĮRANGĄ GALI VESTI.**

**Sieninio valdymo skydelio su LCD ekranu montavimas:**

1. Paruoškite įdubą. 2. Atlaisvinkite 3 skląsčius priešais esančioje sienoje eikite į elektros linijų galą reikalingų maitinimo linijų valdymo skydus ir atjunkite gnybtų juostas ir kabelius prie tvirtinimo vietos dangtelio iš galo. Norėdami užfiksuoti valdymo skydelio galinę dalį į valdymo skydą ir surinkti Įsitikinkite, kad jis atitinka

Išjungti tu prie prie

4-asis Paspauskite rėmelio valdymo skydelio ekraną, kol jis užsifiksuos, kad užfiksuotų jį skląsčiu

tu the pridedamas įskiepių jungtis prie išorinės jungties schemos

Įmontuota dėžutė į Korpuse esančios UP plokštės neturi jungčių. Pridėkite

Sieninis tvirtinimas. būti atskirai. valdymo skydelio gale

diegimo dėžutė

Kabelių angos komplekte

esančiais varžtais.

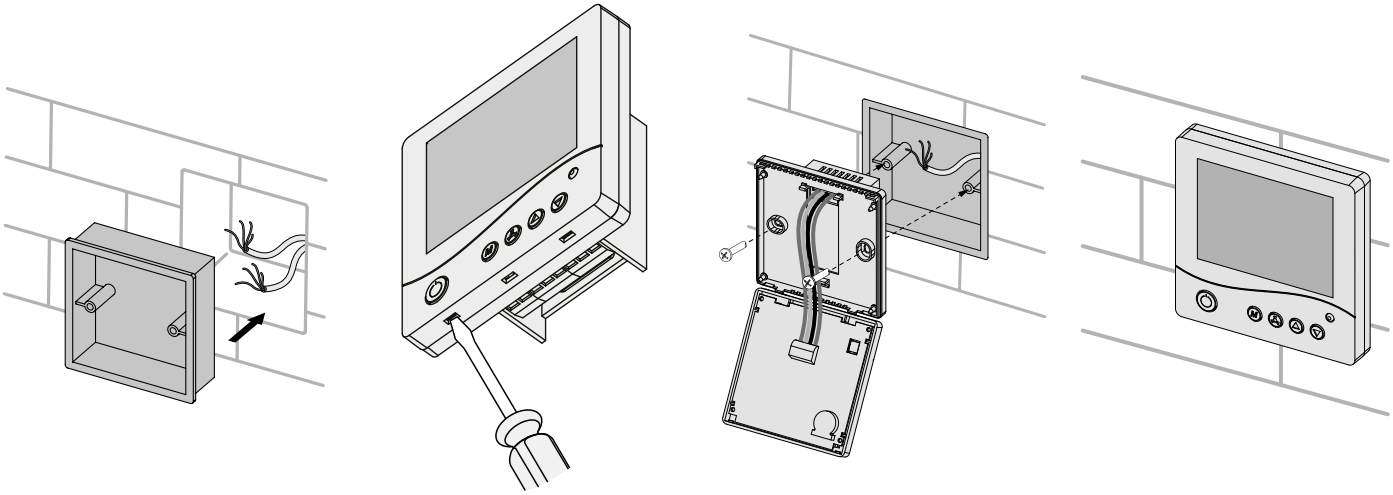

**Vėdinimo sistemos surinkimas**

**PERSKAITYKITE ŠIAS NAUDOJIMO INSTRUKCIJAS PRIEŠ ĮDIEGIANT ĮRENGINIO DĖMESIO!**

**ĮRENGTOS VENTILIACIJOS VENTILIACIJOS VAMZDŽIO NETURI UŽDARYTI UŽTIKRINIMAI, UŽTIKRINIMAI ir pan. BŪTI BLOKUOTI, KAD TAI YRA ORO Cirkuliacija**
**Paveikta.**

1. Paruoškite šerdies skylutes išorinėje sienoje.
Paruoškite vieną arba dvi šerdies angas išorinėje sienoje, atsižvelgiant į vėdinimo sistemos konfigūraciją. Efektyviam vėdinimui ventiliacijos sistemas rekomenduojama įrengti kuo toliau viena nuo kitos. Gręžiant šerdies skyles patartina paruošti maitinimo kabelį ir kitus kabelius sienoje. Šerdies skylės dydis ir mažiausias atstumas iki paviršiaus, pvz., Iki sienos, lubų ar lango, taip pat mažiausias atstumas tarp vėdinimo sistemų parodytas žemiau.

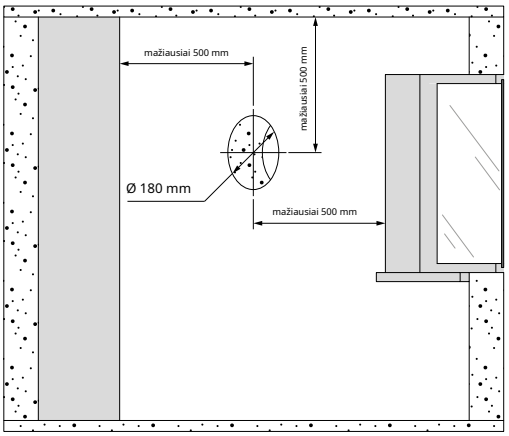


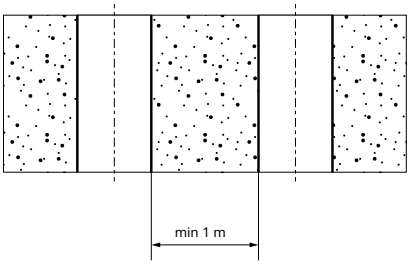


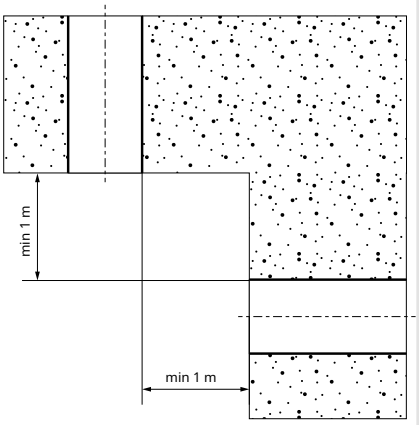


2. Paruoškite reikiamo ilgio vėdinimo vamzdžius.

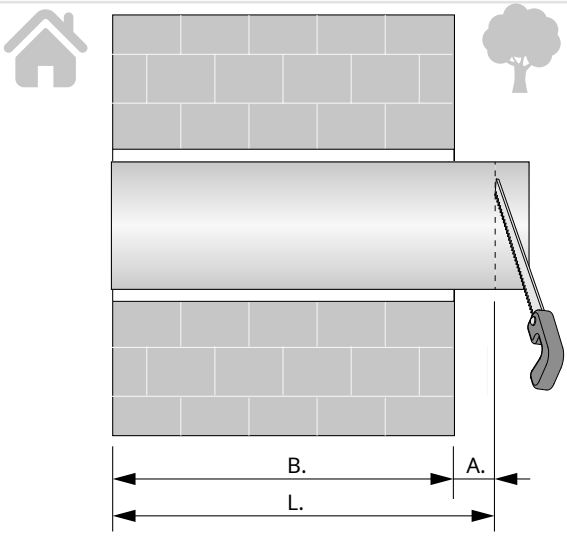


Išmatuokite sienelės B storį.
Reikalingas ventiliacijos vamzdžio ilgis yra L = B + A.
„A“ reiškia išsikišusią išorinės sienos dalį, reikalingą išorinėms grotelėms arba išoriniam gaubtui pritvirtinti.
Atstumas A nurodytas ventiliacijos gaubto surinkimo instrukcijose.
Nupjaukite ventiliacijos vamzdį iki L ilgio.

3. Į ventiliacijos vamzdį įstatykite garso izoliacijos kilimėlio ritinį.

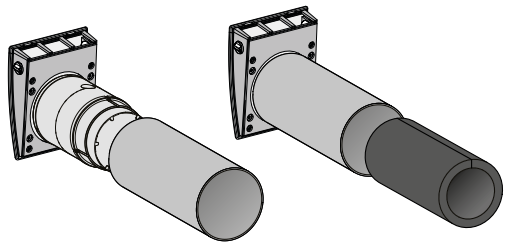

Prieš įdėdami garso izoliacijos kilimėlį, sureguliuokite ritinio ilgį atsižvelgdami į kasetės dydį, vidinį elementą ir išorinį gaubtą. Norėdami sureguliuoti ilgį, įkiškite kasetę į ventiliacijos vamzdį ir uždenkite ventiliacijos vamzdį vidinėmis grotelėmis. Susukite garso izoliacijos kilimėlį popieriaus puse į išorę ir sureguliuokite jį pagal ventiliacijos vamzdžio skersmenį. Įstumkite volelį į ventiliacijos vamzdį tiek, kiek jis eis prieš kasetę.
Nenuimkite apsauginio popieriaus sluoksnio!

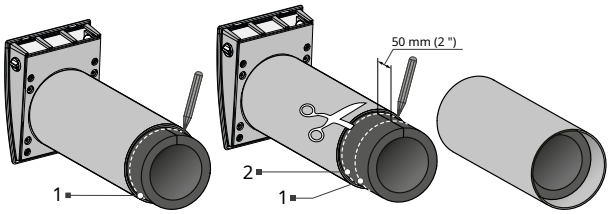


Vėdinimo sistema su išorinėmis grotelėmis
Ant garso izoliacijos kilimėlio pažymėkite 1 tašką ventiliacijos vamzdžio krašto lygyje.
Nuo 1 taško nubrėžkite 20 mm (2 ") ilgio liniją ir pažymėkite 2 tašką.
Nupjaukite išsikišusią garso izoliacijos kilimėlio dalį.

Įstatykite sureguliuotą garso izoliacijos kilimėlio ritinį į ventiliacijos vamzdį.
Nenaudokite klijų, kad jį sutvarkytumėte.

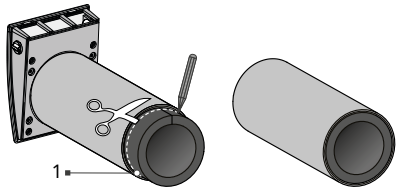


Vėdinimo sistema su išoriniu gaubtu (pasirinktinai)
Ant garso izoliacijos kilimėlio pažymėkite 1 tašką ventiliacijos vamzdžio krašto lygyje ir nupjaukite išsikišusią garso izoliacijos kilimėlio dalį.

Įstatykite sureguliuotą garso izoliacijos kilimėlio ritinį į ventiliacijos vamzdį.
Nenaudokite klijų jo tvirtinimui.

4. Įstatykite ventiliacijos vamzdį į sienos angą.

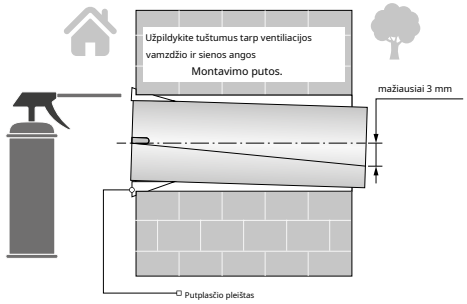


Įstatykite ventiliacijos vamzdį į sieną, naudodamiesi pleištais, mažiausiai 3 mm nuolydžiu žemyn. Įdėkite ventiliacijos vamzdį į sieną, naudodamiesi pleištais, mažiausiai 3 mm nuolydžiu žemyn.

5. Veskite kabelį per kabelio angą ir pritvirtinkite vidinio elemento galą. Įkiškite kasetę į ventiliacijos vamzdelį. Atjunkite kasetės maitinimo laido jungtį ir prijunkite ją prie maitinimo laido, esančio valdymo skydelyje, atitikties pagal prijungimo schemą 12 puslapyje. Prijunkite gnybtų juostos dalis.

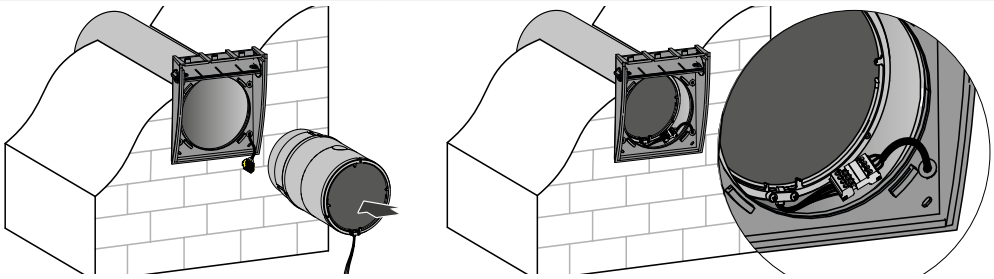

6. Uždėkite vidinio elemento priekinį dangtį ir pritvirtinkite išorinį ventiliacijos gaubtą.

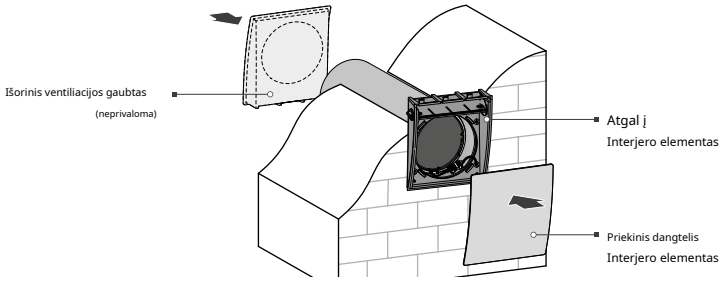


Išorinio gaubto surinkimas parodytas ventiliacijos gaubto surinkimo instrukcijose. 10

## PAGRINDŲ JUNGTIS

**PRIEŠ VISĄ DARBĄ SU PRIETAISU, IŠJUNGKITE MAITINIMĄ.**

**ELEKTROS JUNGTIS GALI TIK ĮGALIOTAS SPECIALISTAS BŪK ATLIKTAS!**

**PAGRINDINIAI PRIETAISO ELEKTROS DUOMENYS DĖL GAMINTOJO ETIKETĖS SUSITIKTI.**

**DRAUDŽIAMA JOKIAM VIDINIAM JUNGIMŲ MODIFIKAVIMUI IR VYKTI Į GARANTIJOS PRARADIMĄ.**

Prietaisas skirtas prijungti prie vienfazio kintamosios srovės tinklo, kurio maitinimo įtampa yra 100-240V / 50 (60) Hz. Prietaisas izoliuotais, patvariais, apvalkalais ir temperatūrai atspariais elektros laidininkais (kabeliais, laidais), kurių mažiausias skerspjūvis yra 0,5 - 0,75 $mm^2$Prijunkite per išorinį automatinį jungiklį, integruotą namo laiduose. Grandinės pertraukiklio suveikimo srovė turi būti parenkama atsižvelgiant į vėdinimo sistemos srovės suvartojimą (žr. Lentelę 5 puslapyje).

Pasirenkant tinkamą kabelio skerspjūvį, turi būti atliekamas laidininko tipas, maksimali laidininko temperatūra, izoliacija, laidininko ilgis ir maršruto tipas. būti atsižvelgta.

Signalo kabelį reikia pasirinkti pagal šiuos kriterijus:

- Naudokite tik ekranuotas maitinimo linijas!
- Kabelio skerspjūvis priklauso nuo laidininko ilgio ir turi būti parenkamas pagal toliau pateiktą lentelę.

| Kabelio ilgis, m | Mažiausias laido skerspjūvis kabelyje, $mm^2$ |
|---|---|
| <5 | 0,25 |
| <10 | 0.5 |
| <15-oji | 0,75 |
| <30 d | 1.5 |

- Signalo kabelį tieskite pagal atitinkamas elektrotechnikos normas ir standartus.
- Prijunkite signalo kabelio ekraną prie valdymo pulto ir ventiliatoriaus gnybtų „-“. Visoms elektros jungtims visada naudokite varinius laidus.
- Atlikite elektros jungtis prie vėdinimo sistemos pagal prijungimo schemą.

**Vėdinimo sistemos su valdymo pultu su LCD ekranu jungties schema**

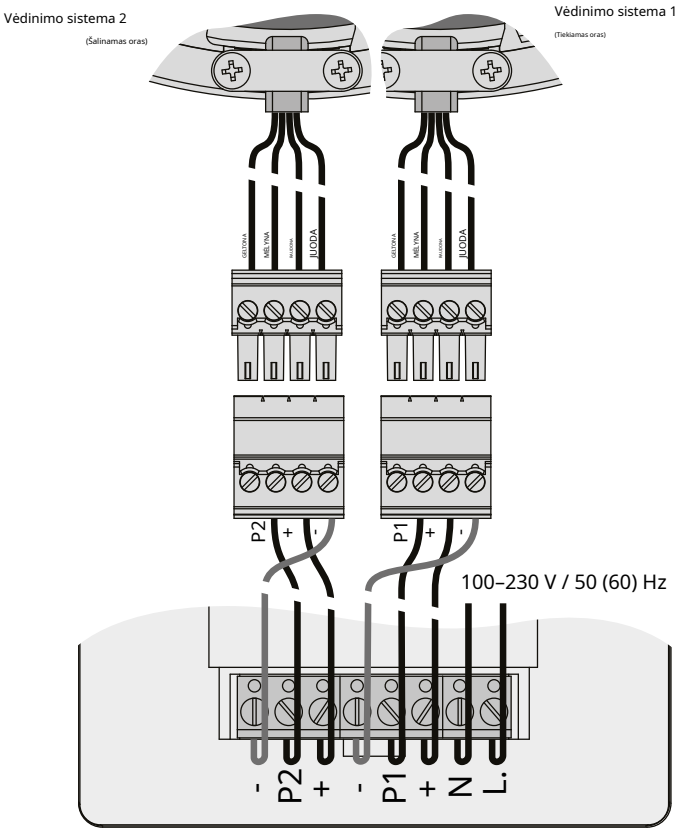


**Vėdinimo sistemos valdymas**

Vėdinimo sistema valdoma per valdymo pultą. Šiuos parametrus galima nustatyti per valdymo skydą:

- Vėdinimo lygis: žemas, vidutinis, aukštas Šilumos
- atgavimo arba vėdinimo režimas
- Laiko kontroliuojamas vėdinimo sistemos veikimas: 4 valandos esant aukštam vėdinimo lygiui arba 8 valandos esant žemam vėdinimo lygiui

Ekrane rodomi šie parametrai:

- Dabartinis ventiliacijos lygis
- Dabartinis darbo režimas
- Laikmačio veikimo būsena (ON / OFF)
- Filtro keitimo ar priežiūros poreikis pagal filtro laikmatį (gamykloje nustatytas 90 dienų) Signalizacija
- išjungiama ventiliacijos sistema sugedus varikliui

Išjungus vėdinimo sistemą, nustatyti parametrai išsaugomi nepastovioje valdymo pulto atmintyje.

**Vėdinimo sistemos valdymas naudojant pagrindinį valdymo skydelį su LCD ekranu**

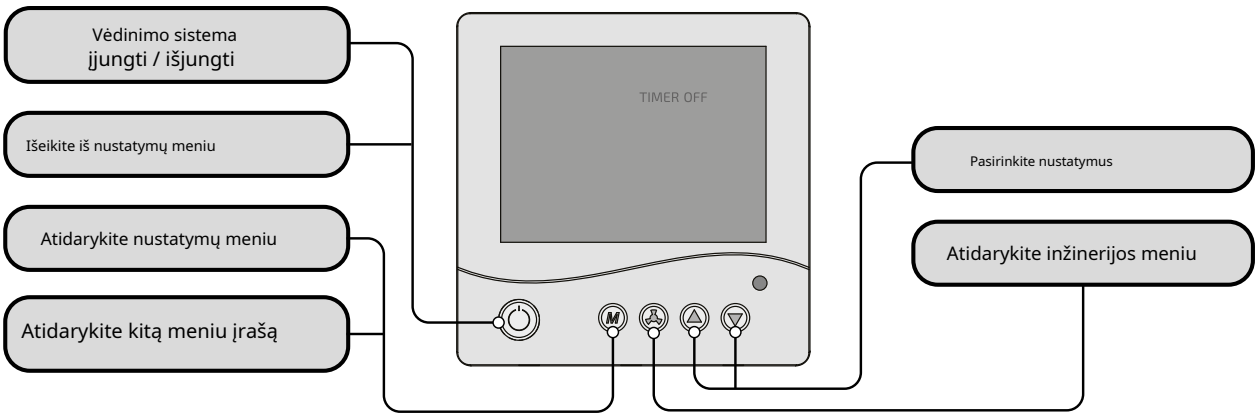

1. Įjunkite vėdinimo sistemą

Prijunkite ventiliacijos sistemą prie maitinimo šaltinio. Ekrane rodoma laikmačio veikimo būsena.

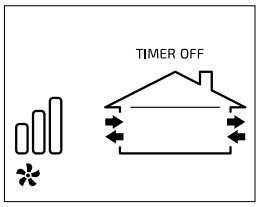


Norėdami paleisti vėdinimo sistemą, paspauskite mygtuką.

Ekrane rodomas esamas vėdinimo lygis, esamas darbo režimas ir prietaiso veikimo būsena

Laikmačiai įjungti.

2. Vartotojo meniu.

Norėdami naršyti tarp meniu įrašų, cikliškai paspauskite klavišą .

Vėdinimo lygis
laikmatis
Veikimo režimas
Inžinerijos meniu

3. Parametrų nustatymas vartotojo meniu.

Vėdinimo lygis

Parametrų nustatymas klavišais arba:

Žemas vėdinimo lygis
Vidutinis vėdinimo lygis
Aukštas vėdinimo lygis

laikmatis

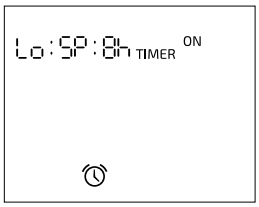


Parametrų nustatymas klavišais arba:

Hi :SP:4h TIMER ON 4 valandos esant aukštam vėdinimo lygiui
Lo:SP:8h TIMER ON Išjunkite laikmatį 8 valandoms esant žemam
TIMER OFF vėdinimo lygiui

Praėjus nustatytam laikui, ventiliacijos sistema grįžta į anksčiau nustatytą Vėdinimo lygis atgal.

Veikimo režimas

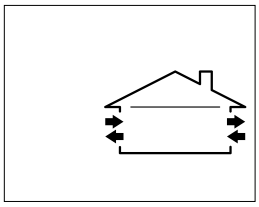

Parametrų nustatymas klavišais arba:

Šilumos atgavimas
vėdinimas

Montuojant dvi vėdinimo sistemas, oro srauto kryptis nustatoma jungtimis, iš išorės žr. Prijungimo schemą 12 puslapyje.

4. Inžinerijos meniu

Paspauskite klavišą į inžinerijos meniu atidaryti.

Norėdami naršyti tarp meniu įrašų, cikliškai paspauskite klavišą .

FIL Filtro priežiūros laikmatis
Ir2 Konfigūracija
SLEEP Išjungimo režimas
tYPE Vėdinimo lygio nustatymas

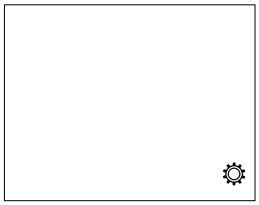

5. Parametrų nustatymas inžinerijos meniu

FIL Filtro priežiūros laikmatis

Parodo darbo valandų skaičių. Norėdami iš naujo nustatyti filtro laikmatį, paspauskite mygtuką ir palaikykite tai 4-5 sekundes.

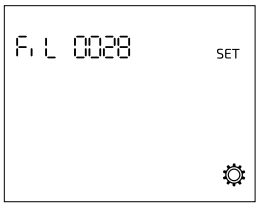


1or2 konfigūracija

Parametrų nustatymas mygtukais arba:

Viena vėdinimo sistema 1.

Dvi vėdinimo sistemos

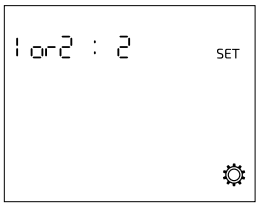


SLEEP Išjungimo režimas

Parametrų nustatymas klavišais arba:

ĮJUNGTA: Vartotojas gali išjungti vėdinimo sistemą.

OFF: Vartotojas negali išjungti vėdinimo sistemos, vėdinimo sistema veikia nuolat esant žemam vėdinimo lygiui.

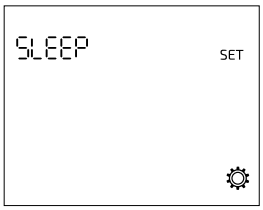


tYPE Vėdinimo lygio nustatymas

Parametrų nustatymas mygtukais arba:

Nustatykite 5 reikšmę.

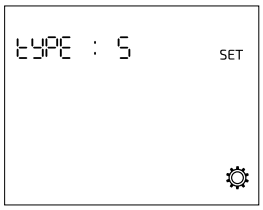


6. Grįžkite į vartotojo meniu.

Paspauskite klavišą kelis kartus, kol vartotojo meniu bus rodomas pagrindinis langas.

Pagrindinis langas automatiškai grąžinamas praėjus 20 sekundžių po paskutinio

Valdymo skydelio mygtukas.

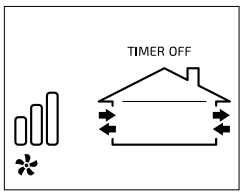


7. Aliarmo indikatorius.

Ekranas rodomas sugedus varikliui.

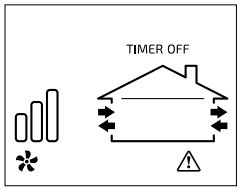


8. Išjunkite vėdinimo sistemą.

Norėdami išjungti vėdinimo sistemą, atidarykite pagrindinį langą ir paspauskite mygtuką .

Jei laikmatis buvo įjungtas, ventiliacijos sistema visiškai išsijungia tik pasibaigus nustatytam laikui.

Norėdami nustatyti vėdinimo sistemos veikimą išjungtoje būsenoje, pradėkite nuo 2 punkto.

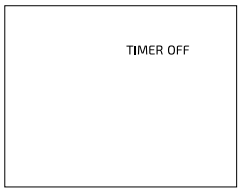

**Vėdinimo sistemos nuotolinis valdymas**

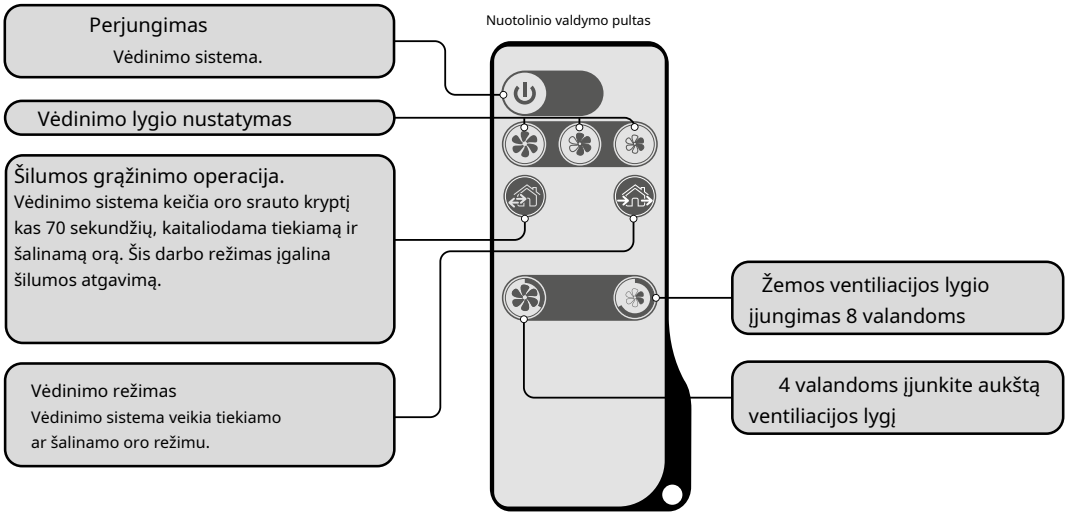


| | |
|---|---|
| | Vėdinimo sistemos įjungimas / išjungimas |
| | Vėdinimo lygio nustatymas: atitinkamai aukštas, vidutinis ir žemas |
| | Šilumos atgavimo operacija.<br>Vėdinimo sistema 70 sekundžių veikia tiekiamo oro režimu, o kitas 70 sekundžių - šalto oro režimu su šilumos atgavimu. |
| | Vėdinimo režimas.<br>Vėdinimo sistema veikia tik tiekiamo ar šalinamo oro režimu.<br>Montuojant dvi vėdinimo sistemas, oro srauto kryptis nustatoma pagal išorines jungtis, žr. Jungimo schemą 12 puslapyje. |
| | Laikmačio valdymo mygtukai:<br>: 4 valandos esant aukštai ventiliacijai<br>: 8 valandos esant žemai ventiliacijai<br>Praėjus nustatytam laikui, ventiliacijos sistema grįžta į anksčiau nustatytą ventiliacijos lygį. Norėdami išjungti laikmatį, paspauskite bet kurį mygtuką, kad nustatytumėte vėdinimo lygį. |

**Blokuojantis oro srautas**

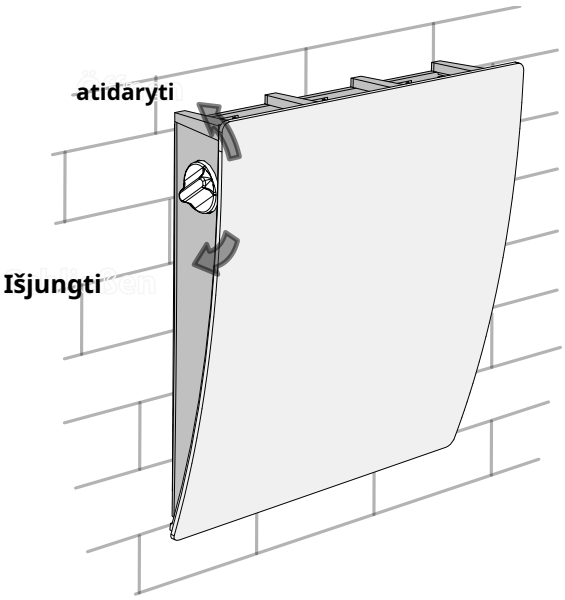


Vidiniame elemente yra sukamasis oro atvartas. Norėdami atrakinti arba užfiksuoti ventiliacijos kanalą, pasukite vieną iš svirtelių, esančių vidinio elemento šone, kiek ji eis, kaip parodyta. Vertikali svirties padėtis atitinka padėtį „ATIDARYTA“, o horizontali padėtis - padėtį „UŽDARYTA“.

Pavojus! Atidarant ar uždarant oro sklendę, ventiliacijos sistema neįjungiama ir neišjungiama!

## PRIEŽIŪROS INSTRUKCIJOS

**PRIEŠ APTARNAVIMĄ ATjunkite prietaisą nuo maitinimo šaltinio!**

Techninė priežiūra apima reguliarų prietaiso paviršių valymą nuo dulkių, filtrų valymą ir keitimą. Norėdami pasiekti pagrindinius įrenginius techninei priežiūrai, atlikite šiuos veiksmus:

Nuimkite dangtelį nuo vidinio elemento, atjunkite jungtį ir patraukite laidą, kad užfiksuotumėte kasetę ištraukti. Ištraukite filtrus iš kasetės.

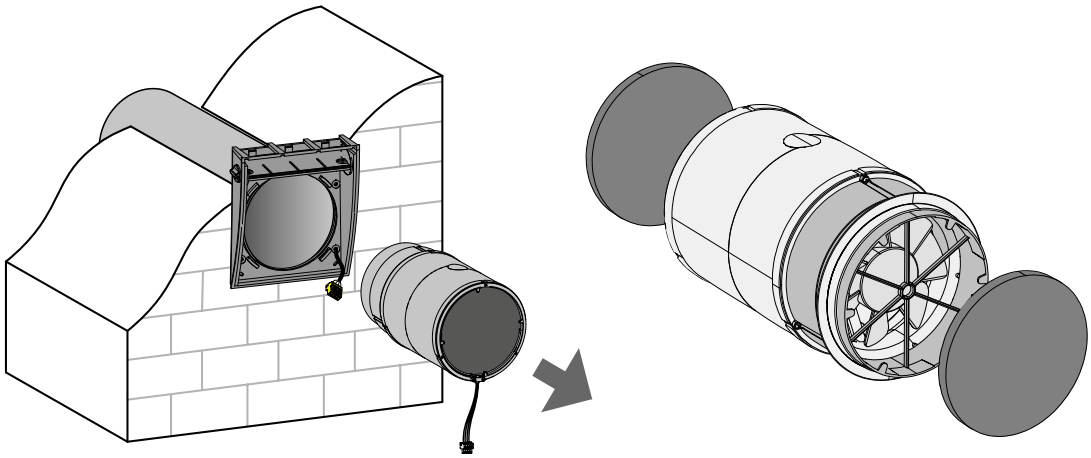

Jei reikia, filtrus nuo nešvarumų valykite bent kas 3 mėnesius.

- Praėjus nustatytam filtro keitimo laikotarpiui (90 dienų), pasirodo filtro keitimo ekranas ekrane.
- Nuplaukite filtrus ir leiskite jiems visiškai išdžiūti. Įdėkite sausus filtrus į ventiliacijos vamzdį. Taip pat leidžiama
- valyti dulkių siurbliu.
- Norėdami iš naujo nustatyti filtro laikmatį, paspauskite mygtuką ir palaikykite 4-5 sekundes. Filtro
- tarnavimo laikas yra 3 metai.
- Dėl naujų filtrų kreipkitės į ventiliacijos sistemos pardavėją.

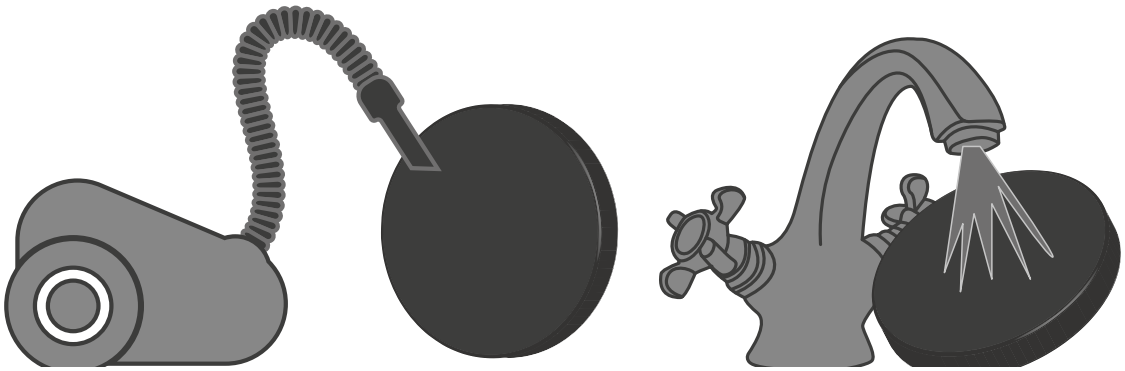

Net reguliariai prižiūrint filtrą, dulkių dalelės gali patekti ant šilumokaičio ir ventiliatoriaus.

- Norint išlaikyti aukštą šilumos atgavimo efektyvumą, šilumokaitį reikia reguliariai valyti. Šilumokaitį valykite
- dulkių siurbliu kartą per metus.

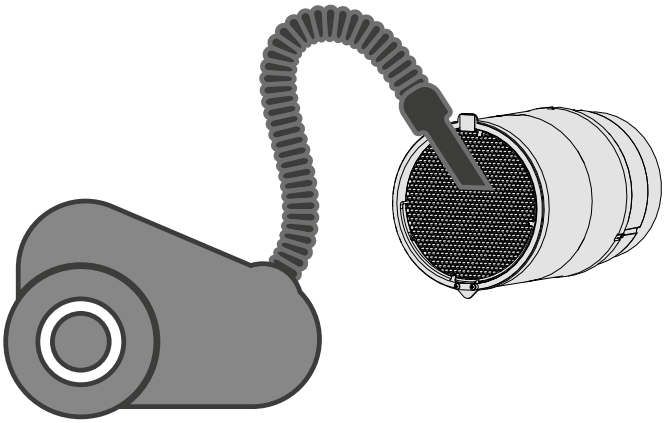

## PROBLEMŲ SPRENDIMAS

### TRIKŠČIŲ PASIRINKIMAS IR ATSITARIMAS

| Sutrikimas | Galimos priežastys | priemonė |
|---|---|---|
| Ventiliatorius pradeda veikti<br>įjungiant vėdinimo sistemą ne.<br>The<br>Valdymo skydelio ekrane rodoma, kad nėra maitinimo.<br>nėra informacijos apie ir<br>nerodo jokios reakcijos<br>paspaudus klavišus. | | Kreipkitės į kvalifikuotą elektriką, kad patikrintumėte maitinimo jungtį ir, jei reikia, pašalintumėte problemą. |
| Valdymo skydelio ekranas<br>rodo aliarmo indikatorių ⚠ . | Užblokuotas variklis dėl nešvarių sparnuotės menčių. | Išjunkite vėdinimo sistemą. Atrakinkite variklį ir sparnuotę ir išvalykite mentes. Vėl paleiskite vėdinimo sistemą. |
| | Ryšio sutrikimas kabelio jungtyje tarp ventiliatoriaus variklio ir valdymo pulto. | Išjunkite vėdinimo sistemą.<br>Susisiekite su vėdinimo sistemos pardavėju. |
| Suaktyvinimas<br>Grandinės pertraukiklis<br>paleidžiant vėdinimo sistemą. | Padidėjęs energijos suvartojimas dėl trumpojo jungimo elektros tinkle. | Išjunkite vėdinimo sistemą.<br>Susisiekite su<br>vėdinimo sistema. |
| Mažas oro srautas. | Žemas nustatytas ventiliatoriaus ventiliacijos lygis. | Nustatykite aukštesnį ventiliacijos lygį. |
| | "Nešvarūs filtrai, nešvarus ventiliatorius arba<br>Šilumokaitis. " | Nuvalykite arba pakeiskite filtrą. Išvalykite ventiliatorių ir šilumokaičio. |
| Garsus triukšmas, vibracijos | Nešvarus sparnuotė. | Išvalykite sparnuotę. |

## LAIKYMO IR TRANSPORTO TAISYKLĖS

- Prietaisas originalioje pakuotėje vėdinamoje patalpoje nuo +5 ° C (+41 ° F) iki +40 ° C (+104 ° F) temperatūroje ir laikomas esant santykinei oro drėgmei iki 70%.
- Ore esantys garai ir pašalinės medžiagos, galinčios sukelti koroziją ir sugadinti jungčių sandariklius, yra draudžiami.

- Dirbdami su kroviniu naudokite kėlimo įrankius, kad išvengtumėte galimų
- pažeidimų. Turi būti laikomasi šios rūšies krovinių gabenimo reikalavimų.
- Gabenimas bet kokiomis transporto priemonėmis turi būti atliekamas nuolat saugant nuo kenksmingų mechaninių ir oro sąlygų. Įrenginį transportuokite tik darbinėje padėtyje. Kruopščiai atlikite pakrovimo ir iškrovimo darbus, saugokite nuo
- smūgių.
- Prieš naudojant prietaisą pirmą kartą po jo pernešimo žemoje temperatūroje, jis turi būti laikomas kambario temperatūroje mažiausiai 3-4 valandas.

## GAMINTOJO GARANTIJA

Gaminys atitinka Europos normas ir standartus, direktyvas dėl žemos įtampos ir elektromagnetinio suderinamumo. Šiuo pareiškiame, kad gaminys atitinka atitinkamus Direktyvos 2014/30 / ES dėl elektromagnetinio suderinamumo, Žemos įtampos direktyvos 2014/35 / ES ir Direktyvos 93/68 / EEB dėl ženklinimo „CE“ reikalavimus.

Šis sertifikatas išduodamas aukščiau nurodytoms aplinkybėms po to, kai buvo išbandytas produktas.

Gamintojas nustato 24 mėnesių garantinį laikotarpį nuo pardavimo mažmeninėje prekyboje dienos, su sąlyga, kad vartotojas laikosi gabenimo, laikymo, surinkimo ir eksploatavimo taisyklių.

Esant įrenginio veikimo sutrikimams dėl gamyklos sukeltų klaidų, atsirandančių per garantinį laikotarpį, vartotojas turi teisę nemokamai ištaisyti prietaiso defektus gamintojo garantiniu būdu.

Garantinis remontas visų pirma apima darbą, susijusį su prietaiso veikimo trūkumais, siekiant užtikrinti, kad prietaisas būtų naudojamas pagal paskirtį per garantinį laikotarpį.

Defektai pašalinami pakeičiant ar taisant sugedusias prietaiso dalis ar mazgus.

**Garantinis aptarnavimas neapima:**

- reguliariai atliekant techninę
- priežiūrą, surenkant / išmontuojant
- prietaisą, nustatant prietaisą

Garantiniam remontui vartotojas pirkimą patvirtindamas turi pateikti prietaisą, naudojimo instrukciją su pirkimo data ir mokėjimo įrodymą.

Pateikto prietaiso modelis turi atitikti naudojimo instrukcijoje nurodytą modelį. Dėl garantinio aptarnavimo kreipkitės į įrenginio pardavėją.

**Garantija netaikoma šiais atvejais:**

- Vartotojas visiškai nepateikia ventiliatoriaus, kaip nurodyta naudojimo instrukcijoje, įskaitant vartotojo išardytus prietaiso komponentus.

- Prietaiso modelio ar prekės ženklo nesuderinamumas su informacija ant pakuotės ir naudojimo instrukcijose. Tinkamu laiku vartotojui
- nesilaikant techninės prietaiso priežiūros.
- Tuo atveju, kai vartotojas daro išorinę žalą korpusui ir vidiniams mazgams (išskyrus išorinius prietaiso pakeitimus, kurie yra būtini montavimui).
- Įrenginio konstrukcijos pakeitimai arba techniniai prietaiso pakeitimai.
- Įrenginių ar dalių, kurios nėra numatytos gamintojo, keitimas ir naudojimas. Netinkamas
- prietaiso naudojimas.
- Vartotojas pažeidė prietaiso surinkimo instrukcijas. Vartotojo pažeistos prietaiso
- kontrolės taisyklės.
- Prietaiso prijungimas prie maitinimo sistemos, kurio įtampa yra kitokia, nei nurodyta naudojimo instrukcijoje. Įrenginio gedimas dėl
- įtampos šuolių į elektros tinklą.
- Nepriklausomi asmenys gali savarankiškai taisyti prietaisą. Prietaisą remontuoja
- asmenys, kurie nėra įgalioti gamintojo. Įrenginio garantinis laikotarpis baigėsi.
-
- Pažeidus galiojančius vartotojo gabenamo prietaiso reikalavimus. Vartotojas pažeidė
- prietaiso laikymo taisykles. Neteisėti trečiųjų šalių veiksmai, susiję su įrenginiu.
-
- Įrenginio gedimas dėl nenugalimos jėgos (gaisras, potvynis, žemės drebėjimas, karas, bet kokie kariniai veiksmai, blokados).
- Trūksta plombų, jei tokios yra numatytos naudojimo instrukcijoje. Trūksta
- Nepateikiama naudojimo instrukcija su nurodyta pirkimo data.
- kvito su pirkimo data, kuris patvirtina pirkimą.

**ATITIKTI DABARTINIUS VEIKLOS REIKALAVIMUS, KAD PAGAL TINKAMĄ ĮRENGINIO FUNKCINGUMĄ IR ILGĄ TARNYBOS GYVENIMĄ UŽTIKRINTI.**

**GARANTIJOS PAREIŠKIMAI GALI BŪTI PATEIKTI TIK, JEI PRIETAISAS, PIRKIMO ĮRODYMAS IR VEIKIMO INSTRUKCIJOS PATEIKTA PIRKIMO DATA.**

## PRIĖMIMO PROTOKOLAS

| | |
|---|---|
| **Įrenginio tipas** | Vieno kambario vėdinimo sistema su šiluma |
| **modelis** | AURA _____ |
| **serijos numeris** | |
| **Pagaminimo data** | |
| **Sertifikavimo ženklas** | |

## PARDAVĖJŲ FORMOS

| | |
|---|---|
| **Aprašymas** **Pardavimo punktas** | |
| **adresas** | |
| **telefono** | |
| **el** | |
| **Pirkimo data** | |
| Prietaisas su visais priedais gautas su naudojimo instrukcija. Garantijos sąlygos yra suprantamos ir priimtinos. | |
| **Pirkėjo parašas** | |

Pardavėjo antspaudas

## MONTAVIMO Žurnalas

| | |
|---|---|
| Prietaisas AURA _____ sumontuotas ir prijungtas prie elektros tinklo pagal šio straipsnio reikalavimus Pridedama naudojimo instrukcija. | |
| **Įmonės pavadinimas** | |
| **adresas** | |
| **telefono** | |
| **Pavardė, vardas** **Montuotojas** | |
| **Diegimo data** | **parašas** |
| Įrenginio surinkimas atitinka visus galiojančius vietinius ir nacionalinius statybos kodeksus, elektros ir technines normas bei standartus. Prietaisas veikia puikiai, kaip ir iš gamintojo skirti. | |
| **parašas** | |

Surinkimo įmonės antspaudas

## GARANTIJOS KORTELĖ

| | |
|---|---|
| **Įrenginio tipas** | Vieno kambario vėdinimo sistema su šiluma |
| **modelis** | AURA _____ |
| **serijos numeris** | |
| **Pagaminimo data** | |
| **Pirkimo data** | |
| **Garantijos laikotarpis** | |
| **Prekiautojai** | |

Pardavėjo antspaudas

# VLANO Vent

„VLANO GmbH“, Maysweg 10, D-47918 Tönisvorst.
www.vlano.de
paštas: info@vlano.de

„Vlano127-1DE-01“